(19)日本国特許庁（ＪＰ）　(12) 公開特許公報（Ａ）　(11)特許出願公開番号

特開平9－24421

(43)公開日　平成９年(1997)１月28日

(51)Int.Cl.⁶	識別記号	庁内整理番号	ＦＩ	技術表示箇所
Ｂ２１Ｄ　5/02			Ｂ２１Ｄ　5/02	Ｄ
				Ｆ
37/14			37/14	Ｊ

審査請求　未請求　請求項の数３　ＦＤ　（全 8 頁）

(21)出願番号　特願平7－200475

(22)出願日　平成７年(1995)７月13日

(71)出願人　595105984
川野　進
神奈川県厚木市南町２－３

(72)発明者　川野　進
神奈川県厚木市南町２－３

(74)代理人　弁理士　池田　宏

(54)【発明の名称】　プレスブレーキ用下金型及び金型ホルダー

(57)【要約】

【目的】本発明は、ワークの折り曲げ加工等を行うプレスブレーキに使用される下金型及び金型ホルダーであって、プレスブレーキ用下金型の位置決め固定作業を容易かつ安全に行うことができることを主要な目的とする。
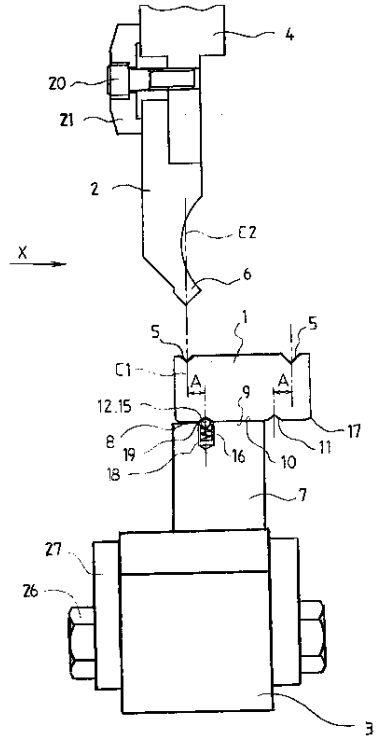
【構成】プレスブレーキの下部テーブル上に固定され、プレスブレーキの上部テーブルに装着された上金型の先端と噛み合う噛み合い溝部を有する下金型と、上記下金型を下部テーブル上に位置決め固定する為の金型ホルダーより成るプレスブレーキ用下金型及び金型ホルダーに於て、上記下金型と金型ホルダーとの接面には、下金型の位置決めを行う為の互いに嵌合する溝と突起の単数又は複数が上記下金型の長手方向に沿って形成されており、さらに、上記下金型の下面と金型ホルダーの上面に下金型の長手方向に沿って形成される互いに嵌合する溝と突起は、プレスブレーキの上部テーブルに装着された上金型の先端の中心と下金型の溝部の中心とが一致する位置に形成されていることを特徴としている。